Technologie : 4e 2025-2026	Chapitre 4 : Modélisation 3D **Pare-choc pour le robot mBot**	LYCÉE FRANÇAIS DE SHANGHAI 上海法国外籍人员子女学校

L'objectif de cette activité est de créer cet objet :

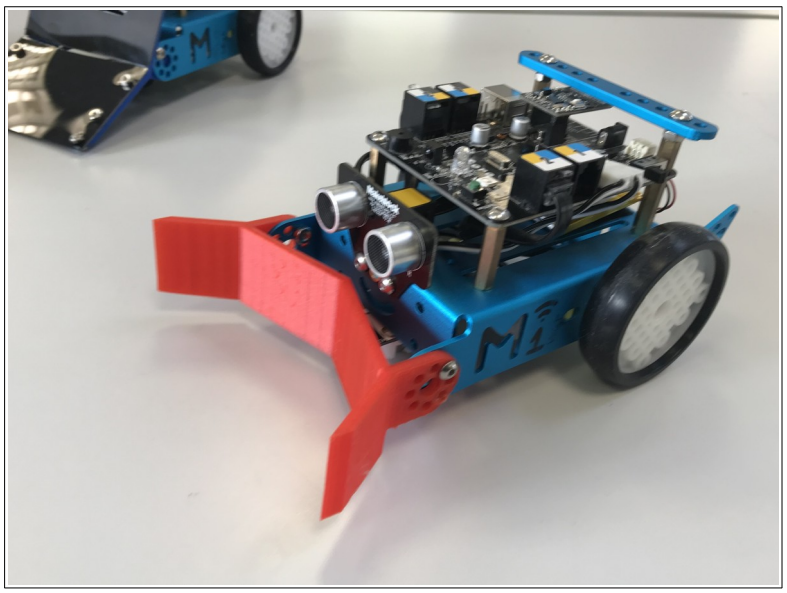

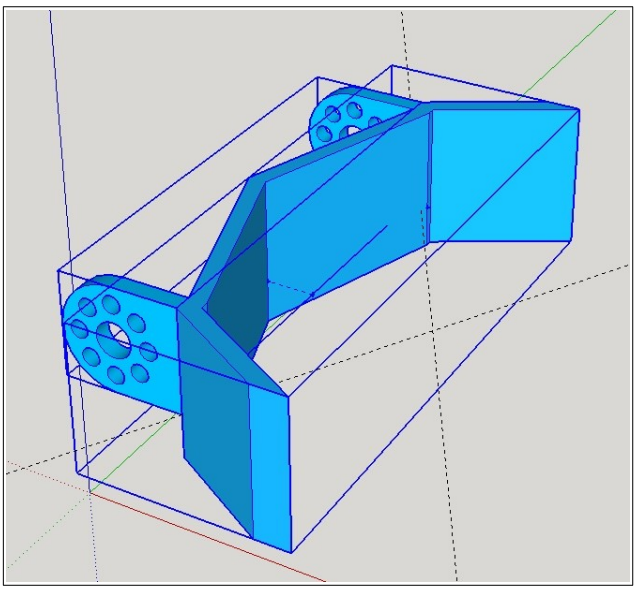

Vous devez réaliser ce projet du début à la fin, de la conception sur TinkerCad à l'impression 3D.

Prise de notes / schéma :

.....

.....

.....

.....

.....

.....

.....

.....

.....

.....

.....

.....

.....

.....

.....